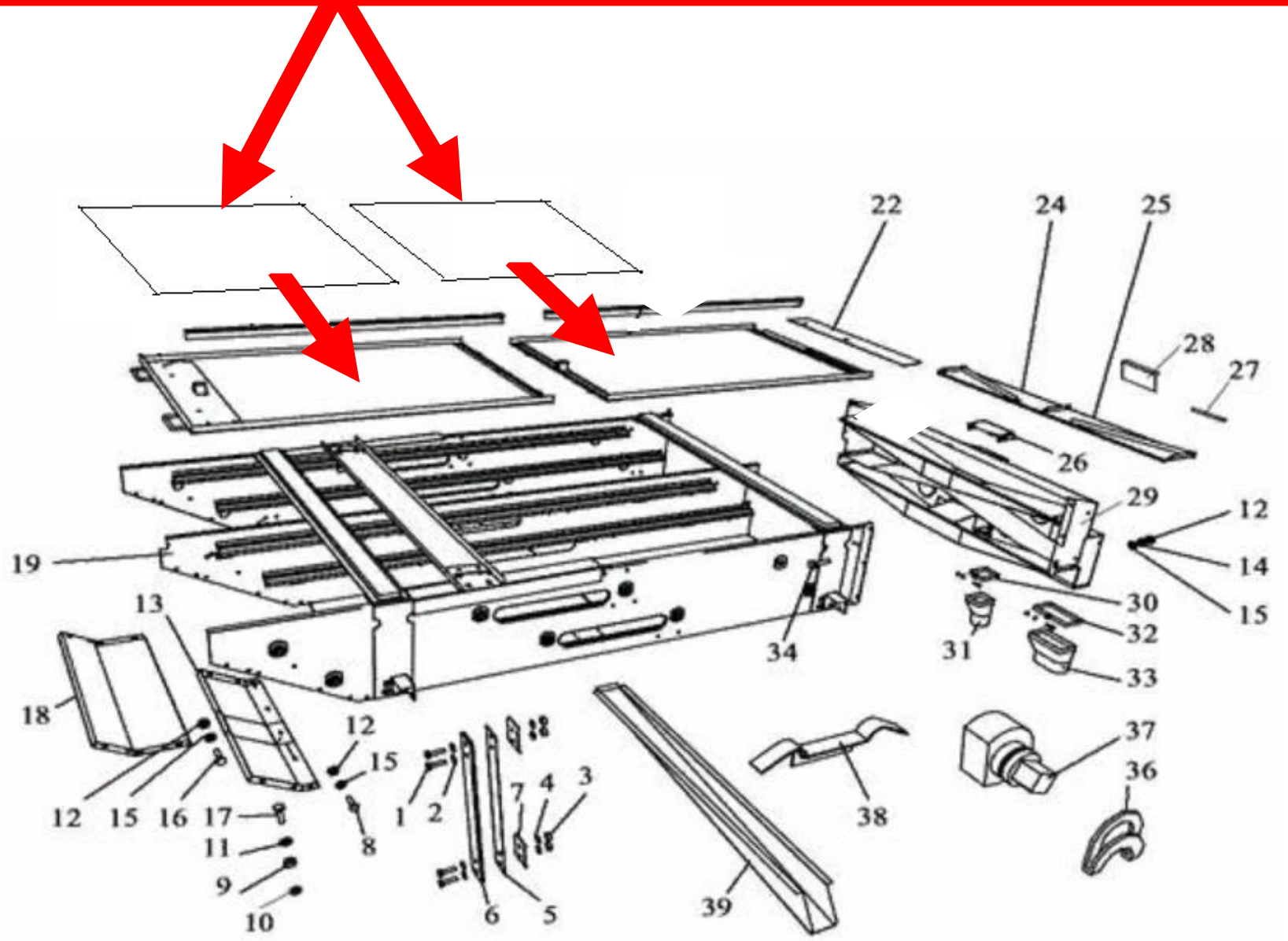Решето 740х990 круглые отверстия диаметр 4,2мм